Artikel-Nr. WL-1660-77551

12-110 V, blauer Warn-Pfeil

Technische Daten

Betriebsspannung (V), nominal	12-110
Betriebsspannung (V), funktional	10-120
Leistungsaufnahme (W)	
Belastbarkeit	
Temperaturbereich (°C)	
Helligkeit	
Helligkeit (lm theor.)	
Helligkeit (lm eff.)	
Helligkeit (cd)	
Helligkeit (lx)	
Leistungsklasse	
Lichtbild/Streuscheibe	Warnzone, Pfeil
Abstrahlwinkel [°]	
Farbtemperatur (K)	
Sonstiges	
Schutzart	IP69K
Widerstandsfähigkeit	

Bei der Pulvermühle 7a | 22453 Hamburg
+49 40 303300-0 | info@jfuehr.com | www.jfuehr.com

J. Führ

Artikel-Nr. WL-1660-77551

Zeichnung

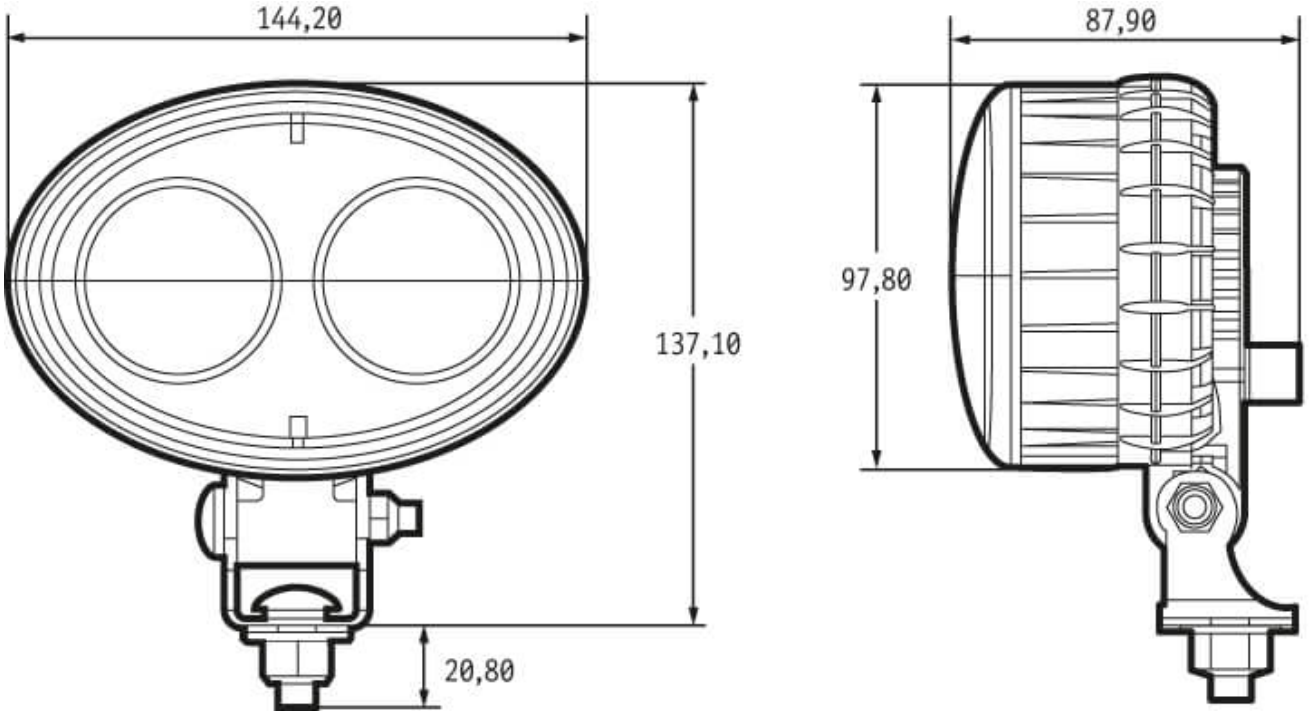

Montage

Befestigung	Universalhalterung, M10-1,5x22
Einbaumaße/-durchmesser (mm)	
Einbautiefe (mm)	
Anschluss	AMP (Serie 250)
Gegenstecker	
Verpolschutz	1
Schwarzes Kabel	Masse
Rotes Kabel	Warnleuchte

Bei der Pulvermühle 7a | 22453 Hamburg
+49 40 303300-0 | info@jfuehr.com | www.jfuehr.com

J.Führ

Artikel-Nr. WL-1660-77551

Sonstiges

Material (Gehäuse)	Polycarbonat
Material (Streuscheibe)	Polycarbonat
Farbe (Gehäuse)	Schwarz
Farbe (Einfassung)	
Farbe (Streuscheibe)	Klar

Varianten

AS-1154-06441	12-110 V, roter Warnpunkt
WL-1660-77551	12-110 V, blauer Warn-Pfeil
WL-1661-77552	12-110 V, roter Warn-Pfeil
WL-1748-06311	12-110 V, blauer Warnpunkt, inkl. Labels und Benutzerhinweis nach IEC62471

Zubehör

Bei der Pulvermühle 7a | 22453 Hamburg
+49 40 303300-0 | info@jfuehr.com | www.jfuehr.com

J. Führ