Punktscheinwerfer Modell 4415

Artikel-Nr. WL-1502-44551

12-110 V, blauer Punkt

Technische Daten

Betriebsspannung (V), nominal	12-110
Betriebsspannung (V), funktional	
Leistungsaufnahme (W)	24-27,5
Belastbarkeit	
Temperaturbereich (°C)	
Helligkeit	
Helligkeit (lm theor.)	
Helligkeit (lm eff.)	258
Helligkeit (cd)	10268
Helligkeit (lx)	
Leistungsklasse	
Lichtbild/Streuscheibe	Warnzone, Punkt
Abstrahlwinkel [°]	
Farbtemperatur (K)	
Frequenz, Umdrehungen (Hz, U/min, fpm)	
Sonstiges	
Schutzart	IP67
Widerstandsfähigkeit	
Kennzeichen	
Elektromagnetische Verträglichkeit	
Transientenschutz	

Bei der Pulvermühle 7a | 22453 Hamburg
+49 40 303300-0 | info@jfuehr.com | www.jfuehr.com

J. Führ

Artikel-Nr. WL-1502-44551

Zeichnung

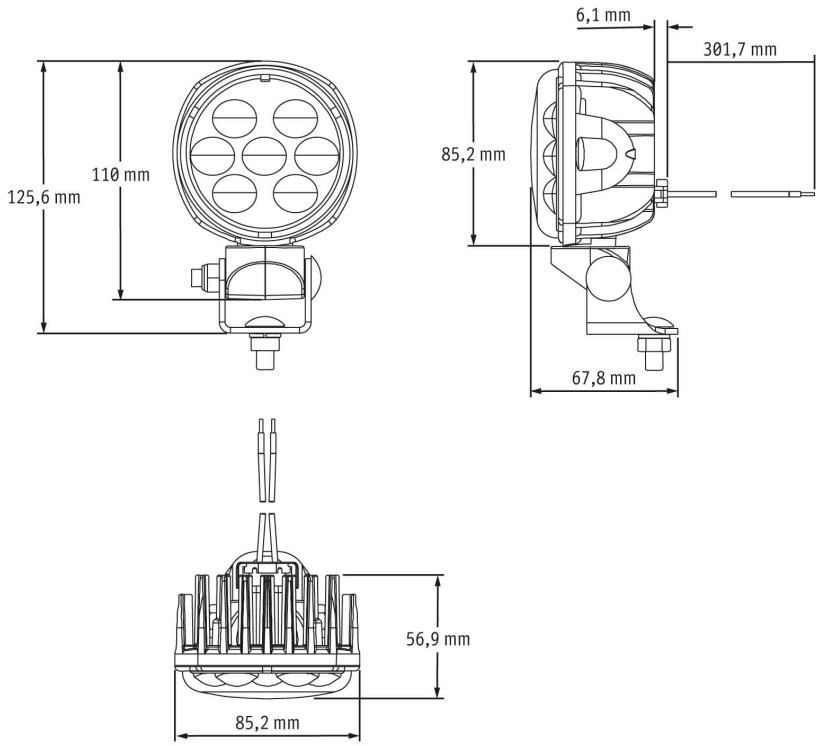

Montage

Befestigung	Universalhalterung
Einbaumaße/-durchmesser (mm)	
Einbautiefe (mm)	
Anschluss	Delphi MP280-2M (12084167), integriert
Gegenstecker	Delphi MP280-2F (12059183)
Verpolschutz	1
Fassung	
Schwarzes Kabel	Masse
Rotes Kabel	Warnleuchte

Bei der Pulvermühle 7a | 22453 Hamburg
+49 40 303300-0 | info@jfuehr.com | www.jfuehr.com

Artikel-Nr. WL-1502-44551

Sonstiges

Material (Gehäuse)	Aluminium
Material (Streuscheibe)	Polycarbonat
Farbe (Gehäuse)	Schwarz
Farbe (Einfassung)	
Farbe (Streuscheibe)	Klar

Lichtbilder

Varianten

WL-1502-44551	12-110 V, blauer Punkt

Zubehör

ZU-1881-44991	Blendschutz für Arbeitsscheinwerfer Modell 4415(SV)

Bei der Pulvermühle 7a | 22453 Hamburg
+49 40 303300-0 | info@jfuehr.com | www.jfuehr.com