# LED-Rückleuchte Modell 236

**Artikel-Nr. TL-656-11236**

12-24 V, Brems- und Schlusslicht, mit Fahrtrichtungsanzeiger, mit Kennzeichenbeleuchtung, ECE-Straßenzulassung (Reg. 3, 6, 7)

## Technische Daten

| | |
|---|---|
| **Betriebsspannung (V), nominal** | 12-24 |
| **Betriebsspannung (V), funktional** | |
| **Leistungsaufnahme (W)** | 1,56 (Schlussl.), 4,2 (Bremsl.), 15,6 (Blinker) |
| **Belastbarkeit** | |
| **Temperaturbereich (°C)** | |
| **Helligkeit** | |
| **Helligkeit (lm theor.)** | |
| **Helligkeit (lm eff.)** | |
| **Helligkeit (cd)** | |
| **Helligkeit (lx)** | |
| **Helligkeit (Referenz-Kennzahl)** | |
| **Leistungsklasse** | |
| **Lichtbild/Streuscheibe** | Schluss- und Bremslicht mit Fahrtrichtungsanzeiger |
| **Abstrahlwinkel [°]** | |
| **Farbtemperatur (K)** | |
| **Sonstiges** | |
| **Schutzart** | IP67 |
| **Widerstandsfähigkeit** | |
| **Kennzeichen** | ECE (Reg. 3, 4, 6, 7) |
| **Elektromagnetische Verträglichkeit** | |
| **Transientenschutz** | |



Bei der Pulvermühle 7a | 22453 Hamburg
+49 40 303300-0 | info@jfuehr.com | www.jfuehr.com

J. Führ

**Artikel-Nr. TL-656-11236**

## Zeichnung

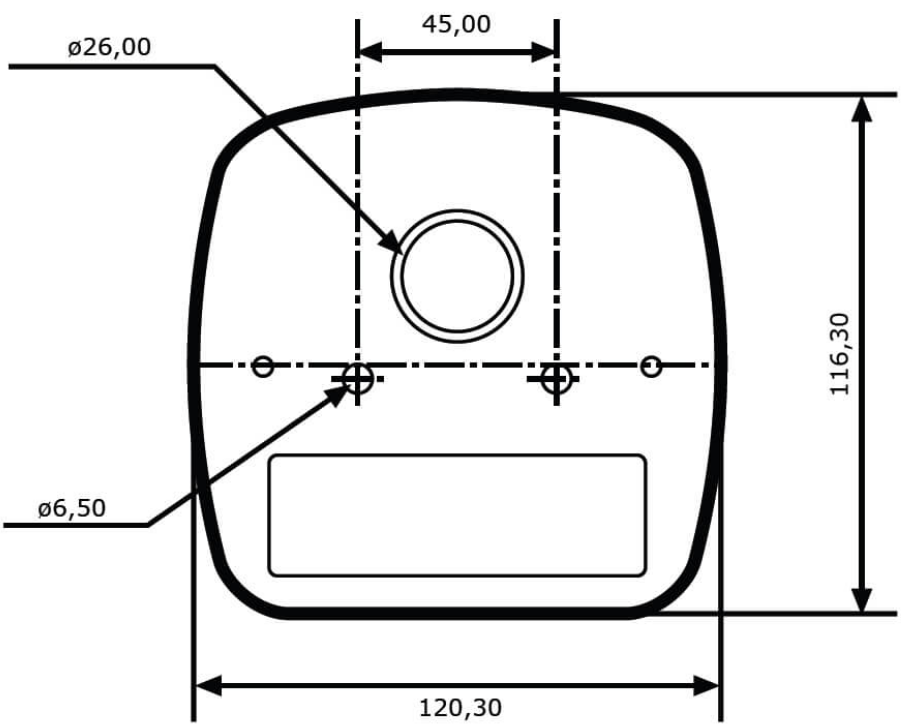


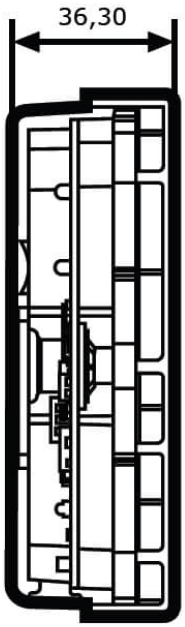


## Montage

| | |
|---|---|
| **Befestigung** | Flachmontage (mit Kabeldurchführung) |
| **Einbaumaße/-durchmesser (mm)** | |
| **Einbautiefe (mm)** | |
| **Anschluss** | Deutsch-Stecker (DT04-4P) |
| **Gegenstecker** | Deutsch-Stecker (DT06-4S) |
| **Verpolschutz** | 1 |
| **Fassung** | |
| **Schwarzes Kabel** | Masse |
| **Rotes Kabel** | Bremslicht |
| **Gelbes Kabel** | Fahrtrichtungsanzeiger |
| **Weißes Kabel** | Schlusslicht + Nummernschildbeleuchtung |



Bei der Pulvermühle 7a | 22453 Hamburg
+49 40 303300-0 | info@jfuehr.com | www.jfuehr.com

**Artikel-Nr. TL-656-11236**

## Sonstiges

| | |
|---|---|
| **Material (Gehäuse)** | Nylon |
| **Material (Streuscheibe)** | Acryl |
| **Farbe (Gehäuse)** | Schwarz |
| **Farbe (Einfassung)** | |
| **Farbe (Streuscheibe)** | Rot |

## Lichtbilder

## Varianten

| | |
|---|---|
| **TL-656-11236** | 12-24 V, Brems- und Schlusslicht, mit Fahrtrichtungsanzeiger, mit Kennzeichenbeleuchtung, ECE-Straßenzulassung (Reg. 3, 6, 7) |

## Zubehör



Bei der Pulvermühle 7a | 22453 Hamburg
+49 40 303300-0 | info@jfuehr.com | www.jfuehr.com

J. Führ