LED-Rückfahrscheinwerfer Modell 778 XD

Artikel-Nr. TL-1342-77421

12-48 V, 580 lm, für Rückfahrkameras, ECE-Straßenzulassung (Reg. 23)

Technische Daten

Betriebsspannung (V), nominal	12-48
Betriebsspannung (V), funktional	
Leistungsaufnahme (W)	12
Belastbarkeit	
Temperaturbereich (°C)	-40 bis 65
Helligkeit	
Helligkeit (lm theor.)	
Helligkeit (lm eff.)	580
Helligkeit (cd)	300
Helligkeit (lx)	
Helligkeit (Referenz-Kennzahl)	
Leistungsklasse	
Lichtbild/Streuscheibe	Spez.Lichtbild für Rückfahrkameras
Abstrahlwinkel [°]	
Farbtemperatur (K)	5000
Sonstiges	
Schutzart	IP67
Widerstandsfähigkeit	
Kennzeichen	ECE (Reg. 23), SAE (J593, J1455), IE 60529, EN12895
Elektromagnetische Verträglichkeit	ECE (Reg. 10), CE CISPR (12, 22), SAE (J1113), EN55022
Transientenschutz	330 V @ 1 Hz-100 Pulse

Bei der Pulvermühle 7a | 22453 Hamburg
+49 40 303300-0 | info@jfuehr.com | www.jfuehr.com

J. Führ

Artikel-Nr. TL-1342-77421

Zeichnung

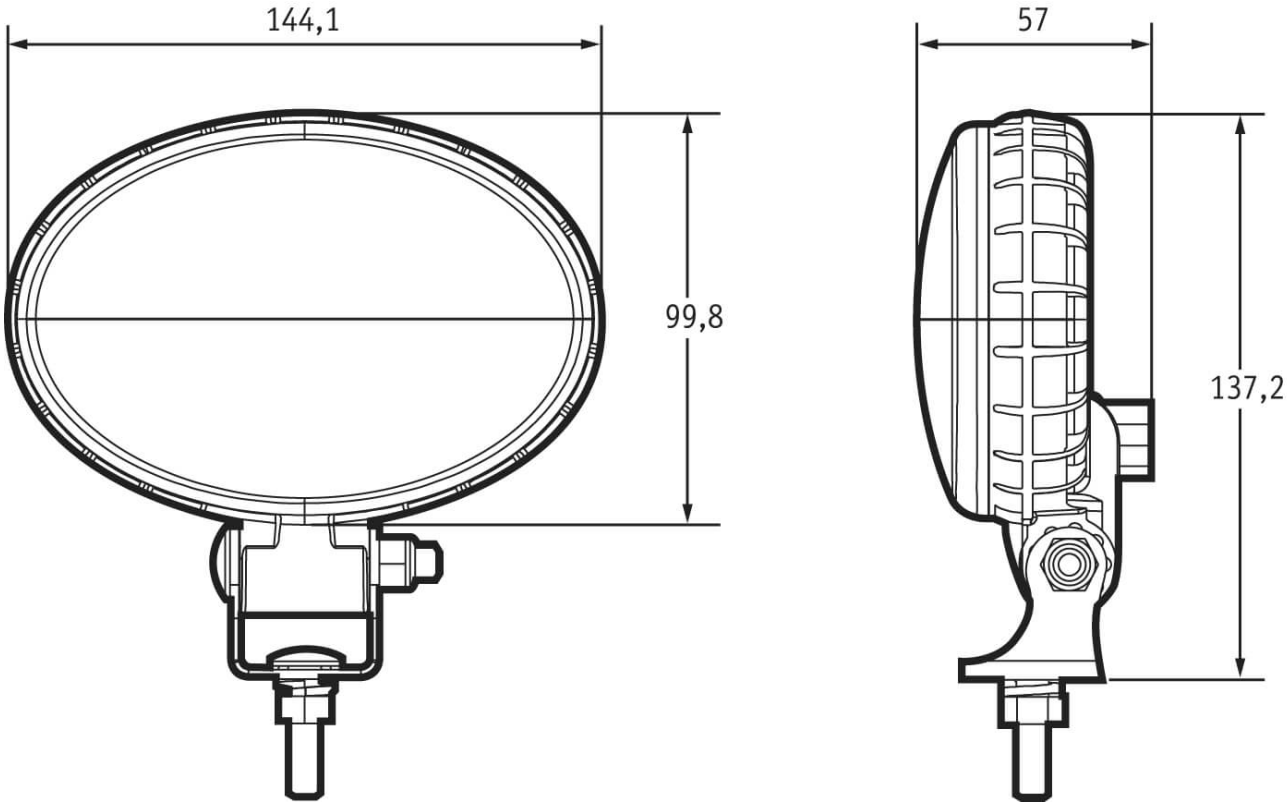

Montage

Befestigung	Universalhalterung, 5/16"-18x1"
Einbaumaße/-durchmesser (mm)	
Einbautiefe (mm)	
Anschluss	Deutsch-Stecker (DT04-2P)
Gegenstecker	Deutsch-Stecker (DT06-2S)
Verpolschutz	1
Schwarzes Kabel	Masse
Rotes Kabel	Rückfahrscheinwerfer

Bei der Pulvermühle 7a | 22453 Hamburg
+49 40 303300-0 | info@jfuehr.com | www.jfuehr.com

Artikel-Nr. TL-1342-77421

Sonstiges

Material (Gehäuse)	Polycarbonat
Material (Streuscheibe)	Polycarbonat
Farbe (Gehäuse)	Schwarz
Farbe (Einfassung)	
Farbe (Streuscheibe)	Weiß

Lichtbilder

Varianten

TL-1342-77421	12-48 V, 580 lm, für Rückfahrkameras, ECE-Straßenzulassung (Reg. 23)

Zubehör

Bei der Pulvermühle 7a | 22453 Hamburg
+49 40 303300-0 | info@jfuehr.com | www.jfuehr.com

J. Führ