Erhöhte Mutter

Artikel-Nr. SS-073-06301

für Staubschutzkappe, für diverse Schaltschlösser

Technische Daten

Betriebsspannung (V), nominal	
Betriebsspannung (V), funktional	
Belastbarkeit	
Temperaturbereich (°C)	
Lebensdauer	
Schließung	-
Stellungen	-
Schlüssel abziehbar	-
Sonstiges	
Schutzart	
Widerstandsfähigkeit	
Kennzeichen	
Elektromagnetische Verträglichkeit	
Transientenschutz	

Bei der Pulvermühle 7a | 22453 Hamburg
+49 40 303300-0 | info@jfuehr.com | www.jfuehr.com

Artikel-Nr. **SS-073-06301**

Zeichnung

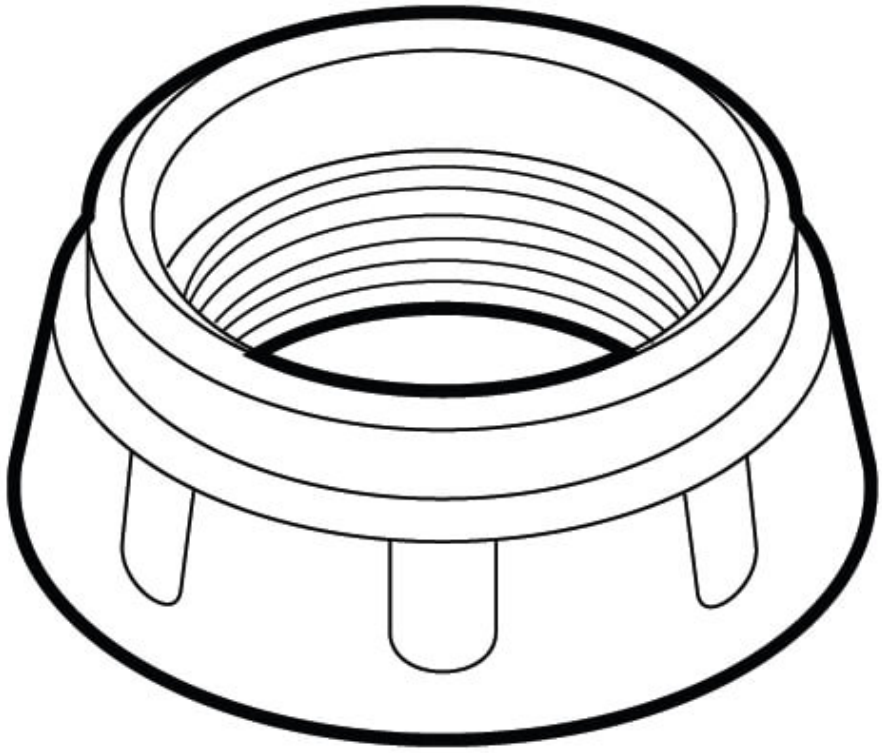

Montage

Befestigung	
Einbaumaße/-durchmesser (mm)	
Einbautiefe (mm)	
Anschluss	
Gegenstecker	

Bei der Pulvermühle 7a | 22453 Hamburg
+49 40 303300-0 | info@jfuehr.com | www.jfuehr.com

J. Führ

Artikel-Nr. **SS-073-06301**

Sonstiges

Material (Gehäuse)	
Farbe (Gehäuse)	

Varianten

SS-073-06301	für Staubschutzkappe, für diverse Schaltschlösser

Zubehör

Bei der Pulvermühle 7a | 22453 Hamburg
+49 40 303300-0 | info@jfuehr.com | www.jfuehr.com

J. Führ