Runde Basis, 1 Zoll

Artikel-Nr. RM-100-10202

6,35 cm (2,5 Zoll), AMPS + 120°-Bohrungen, 1-Zoll-Kugel (Größe B) RAM-B-202U

Technische Daten

Betriebsspannung (V), nominal	
Betriebsspannung (V), funktional	
Leistungsaufnahme (W)	
Belastbarkeit	
Temperaturbereich (°C)	
Helligkeit	
Helligkeit (lm theor.)	
Helligkeit (lm eff.)	
Helligkeit (cd)	
Helligkeit (lx)	
Leistungsklasse	
Lichtbild/Streuscheibe	
Abstrahlwinkel [°]	
Farbtemperatur (K)	
Sonstiges	
Schutzart	
Widerstandsfähigkeit	

Bei der Pulvermühle 7a | 22453 Hamburg
+49 40 303300-0 | info@jfuehr.com | www.jfuehr.com

J.Führ

Artikel-Nr. RM-100-10202

Zeichnung

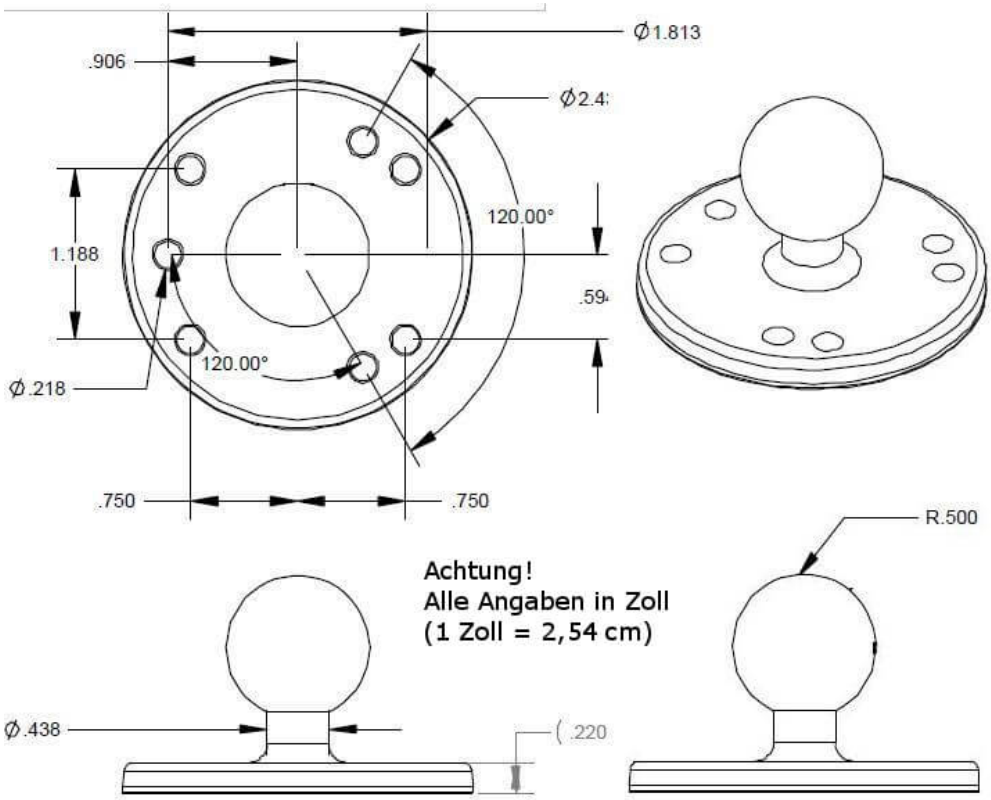

Montage

Befestigung	
Einbaumaße/-durchmesser (mm)	
Einbautiefe (mm)	
Anschluss	
Gegenstecker	
Verpolschutz	0

Bei der Pulvermühle 7a | 22453 Hamburg
+49 40 303300-0 | info@jfuehr.com | www.jfuehr.com

Artikel-Nr. RM-100-10202

Sonstiges

Material (Gehäuse)	
Material (Streuscheibe)	
Farbe (Gehäuse)	
Farbe (Einfassung)	
Farbe (Streuscheibe)	

Varianten

RM-100-10202	6,35 cm (2,5 Zoll), AMPS + 120°-Bohrungen, 1-Zoll-Kugel (Größe B) RAM-B-202U
RM-151-10202	6,35 cm (2,5 Zoll), AMPS + 120°-Bohrungen, 1-Zoll-Kugel (Größe B), Verbundstoff - RAP-B-202U

Zubehör

RM-501-10201	Verbindungsstück, 1 Zoll 7,6 cm (3 Zoll), für 1-Zoll-Kugel (Größe B) RAM-B-201U

Bei der Pulvermühle 7a | 22453 Hamburg
+49 40 303300-0 | info@jfuehr.com | www.jfuehr.com

J. Führ