LED-Fahrtrichtungsanzeiger Modell 234 SmartHeat

Artikel-Nr. PL-1700-23461

12-24 V, DOT, mit beheizter Streuscheibe

Technische Daten

Betriebsspannung (V), nominal	12-24
Betriebsspannung (V), funktional	9-32
Leistungsaufnahme (W)	15,6-16,8 (Blinker), 10,8-12 (Heizung)
Belastbarkeit	
Temperaturbereich (°C)	
Helligkeit	
Helligkeit (lm theor.)	
Helligkeit (lm eff.)	54
Helligkeit (cd)	
Helligkeit (lx)	
Helligkeit (Referenz-Kennzahl)	
Leistungsklasse	
Lichtbild/Streuscheibe	Fahrtrichtungsanzeiger
Abstrahlwinkel [°]	
Farbtemperatur (K)	
Sonstiges	mit beheizter Frontlinse
Schutzart	IP69K
Widerstandsfähigkeit	
Kennzeichen	
Elektromagnetische Verträglichkeit	
Transientenschutz	

Bei der Pulvermühle 7a | 22453 Hamburg
+49 40 303300-0 | info@jfuehr.com | www.jfuehr.com

J. Führ

Artikel-Nr. PL-1700-23461

Zeichnung

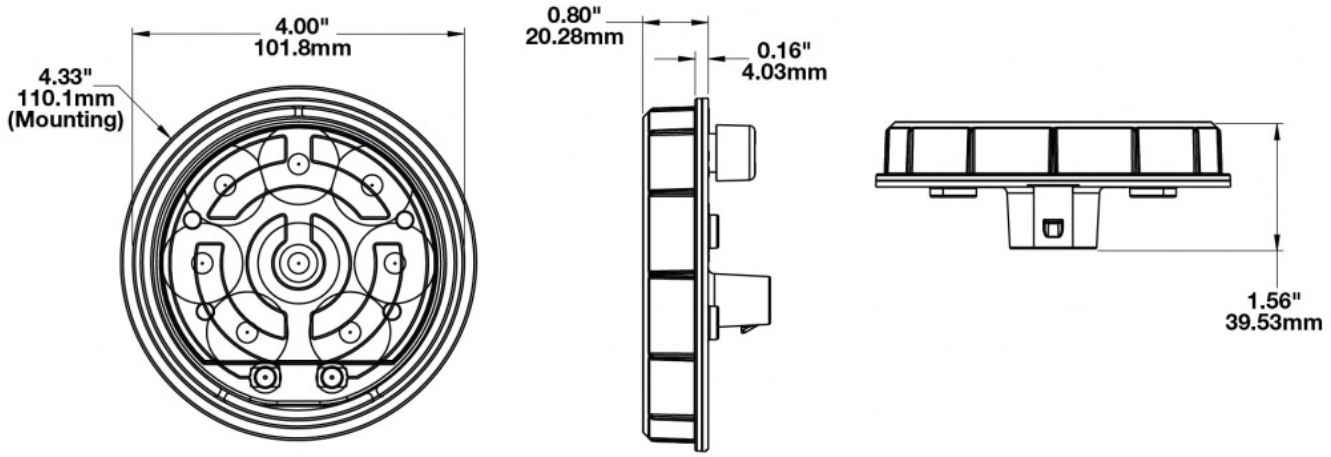

Montage

Befestigung	Einbau
Einbaumaße/-durchmesser (mm)	101,8
Einbautiefe (mm)	
Anschluss	AMP (282087-1)
Gegenstecker	AMP (282087-1)
Verpolschutz	1
Fassung	
Schwarzes Kabel	Masse
Rotes Kabel	Fahrtrichtungsanzeiger
Weißes Kabel	Beheizte Frontlinse

Bei der Pulvermühle 7a | 22453 Hamburg
+49 40 303300-0 | info@jfuehr.com | www.jfuehr.com

Artikel-Nr. PL-1700-23461

Sonstiges

Material (Gehäuse)	Polycarbonat
Material (Streuscheibe)	Polycarbonat
Farbe (Gehäuse)	Schwarz
Farbe (Einfassung)	
Farbe (Streuscheibe)	Klar

Lichtbilder

Varianten

PL-1700-23461	12-24 V, DOT, mit beheizter Streuscheibe

Zubehör

Bei der Pulvermühle 7a | 22453 Hamburg
+49 40 303300-0 | info@jfuehr.com | www.jfuehr.com

J. Führ