Modell 8700 Evo 3 SmartHeat

Artikel-Nr. FS-2160-87341

12 V, Abblend- und Fernlicht, mit Tagfahrlicht, Standlicht und Blinker, ECE-Straßenzulassung (Reg. 7, 87, 112), mit beheizter Frontlinse, verchromte Einfassung, Dual Burn, links

Technische Daten

Betriebsspannung (V), nominal	12
Betriebsspannung (V), funktional	9-16
Leistungsaufnahme (W)	27,9 (Abblendl.); 39,0 (Fernl.); 5,4 (Standl.); 36,0 (Blinker); 36,0 (Tagfahrl.)
Belastbarkeit	
Temperaturbereich (°C)	-40 bis 65
Helligkeit	
Helligkeit (lm theor.)	3020/3600 (Abblendl./Fernl.)
Helligkeit (lm eff.)	1201/1320 (Abblendl./Fernl.)
Helligkeit (cd)	24800/68800 (Abblendl./Fernl.)
Helligkeit (lx)	
Leistungsklasse	
Lichtbild/Streuscheibe	
Abstrahlwinkel [°]	
Farbtemperatur (K)	5000
Sonstiges	
Schutzart	IP69K
Widerstandsfähigkeit	

Bei der Pulvermühle 7a | 22453 Hamburg
+49 40 303300-0 | info@jfuehr.com | www.jfuehr.com

J. Führ

Artikel-Nr. FS-2160-87341

Zeichnung

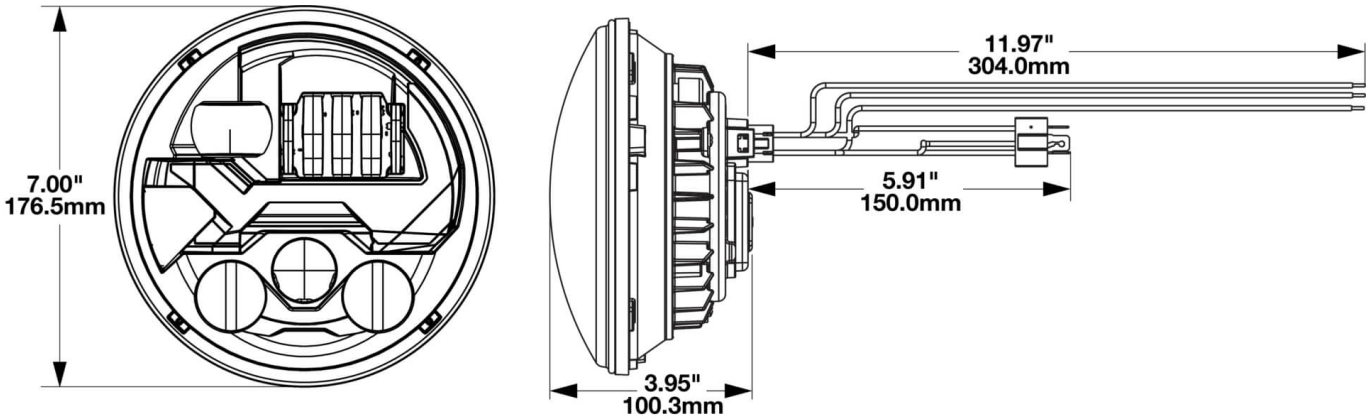

Montage

Befestigung	Einbau
Einbaumaße/-durchmesser (mm)	
Einbautiefe (mm)	
Anschluss	H4-Stecker + Kabel
Gegenstecker	
Verpolschutz	1
Schwarzes Kabel	Masse
Rotes Kabel	Positionsleuchte
Gelbes Kabel	Abblendlicht
Weißes Kabel	Fernlicht
Blaues Kabel	Tagfahrlicht
Braunes Kabel	Fahrtrichtungsanzeiger

Bei der Pulvermühle 7a | 22453 Hamburg
+49 40 303300-0 | info@jfuehr.com | www.jfuehr.com

Artikel-Nr. FS-2160-87341

Sonstiges

Material (Gehäuse)	Aluminium
Material (Streuscheibe)	Polycarbonat
Farbe (Gehäuse)	Schwarz
Farbe (Einfassung)	Chrom
Farbe (Streuscheibe)	Klar

Varianten

FS-2160-87341	12 V, Abblend- und Fernlicht, mit Tagfahrlicht, Standlicht und Blinker, ECE-Straßenzulassung (Reg. 7, 87, 112), mit beheizter Frontlinse, verchromte Einfassung, Dual Burn, links
FS-2213-87341	12 V, Abblend- und Fernlicht, mit Tagfahrlicht, Standlicht und Blinker, ECE-Straßenzulassung (Reg. 7, 87, 112), mit beheizter Frontlinse, verchromte Einfassung, Dual Burn, Linksverkehr, Set mit 2 Scheinwerfern (links und rechts)
FS-2238-87341	12 V, Abblend- und Fernlicht, mit Tagfahrlicht, Standlicht und Blinker, ECE-Straßenzulassung (Reg. 7, 87, 112), mit beheizter Frontlinse, verchromte Einfassung, Dual Burn, Set mit 2 Scheinwerfern (links und rechts)

Zubehör

Bei der Pulvermühle 7a | 22453 Hamburg
+49 40 303300-0 | info@jfuehr.com | www.jfuehr.com

J. Führ