LED-Fahrscheinwerfer Modell 8730 SmartHeat

Artikel-Nr. FS-2070-87341

12-24 V, Abblend- und Fernlicht, DOT, mit beheizter Frontscheibe, schwarze Einfassung, Set aus 2 Scheinwerfern

Technische Daten

Betriebsspannung (V), nominal	12-24
Betriebsspannung (V), funktional	9-30
Leistungsaufnahme (W)	27-24 (Abblend.), 33-30 (Fernl.),
Belastbarkeit	
Temperaturbereich (°C)	
Helligkeit	
Helligkeit (lm theor.)	2800/3574 (Abblendl./Fernl.)
Helligkeit (lm eff.)	925/1400 (Abblendl./Fernl.)
Helligkeit (cd)	20500/62100 (Abblendl./Fernl.)
Helligkeit (lx)	
Helligkeit (Referenz-Kennzahl)	
Leistungsklasse	
Lichtbild/Streuscheibe	
Abstrahlwinkel [°]	
Farbtemperatur (K)	5000
Sonstiges	
Schutzart	IP69K
Widerstandsfähigkeit	
Kennzeichen	DOT, SAE (J1113-12, -21, -4)
Elektromagnetische Verträglichkeit	ECE (Reg. 10)
Transientenschutz	150 V @ 1 Hz-100 Pulse

Bei der Pulvermühle 7a | 22453 Hamburg
+49 40 303300-0 | info@jfuehr.com | www.jfuehr.com

J. FÜHR

Artikel-Nr. FS-2070-87341

Zeichnung

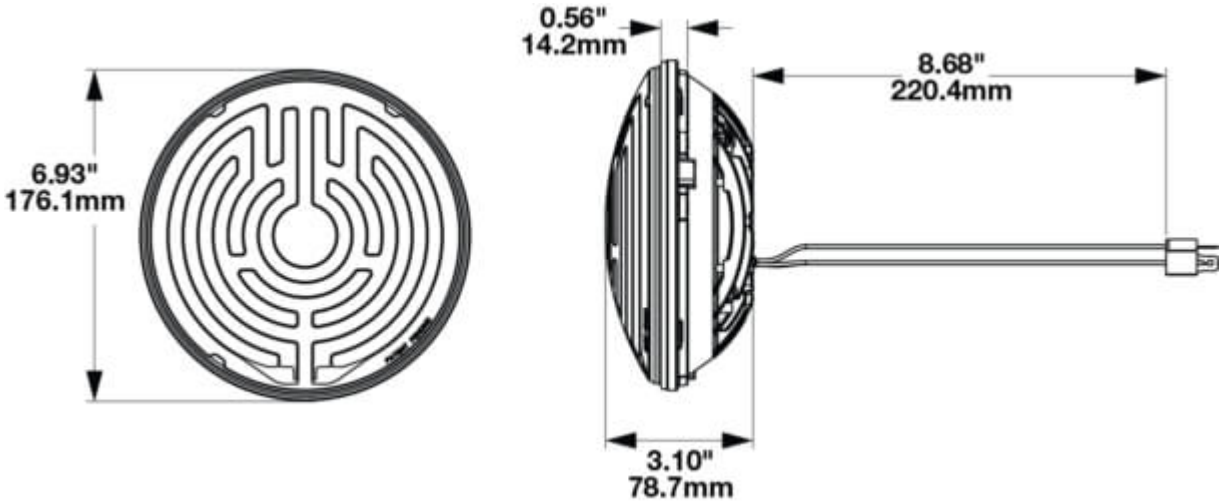

Montage

Befestigung	Einbau
Einbaumaße/-durchmesser (mm)	176,1 (PAR56, 7")
Einbautiefe (mm)	
Anschluss	H4-Stecker
Gegenstecker	
Verpolschutz	1
Schwarzes Kabel	Masse
Gelbes Kabel	Abblendlicht
Weißes Kabel	Fernlicht

Bei der Pulvermühle 7a | 22453 Hamburg
+49 40 303300-0 | info@jfuehr.com | www.jfuehr.com

Artikel-Nr. FS-2070-87341

Sonstiges

Material (Gehäuse)	Aluminium
Material (Streuscheibe)	Polycarbonat
Farbe (Gehäuse)	Grau
Farbe (Einfassung)	Schwarz
Farbe (Streuscheibe)	Klar

Lichtbilder

Varianten

FS-2070-87341	12-24 V, Abblend- und Fernlicht, DOT, mit beheizter Frontscheibe, schwarze Einfassung, Set aus 2 Scheinwerfern

Zubehör

Bei der Pulvermühle 7a | 22453 Hamburg
+49 40 303300-0 | info@jfuehr.com | www.jfuehr.com

J. Führ