LED-Fahrscheinwerfer Modell 93

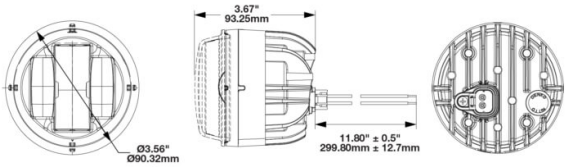

Artikel-Nr. FS-1906-93311

12-24 V, Abblendlicht, ECE-Straßenzulassung (Reg. 112), DOT

Technische Daten

Betriebsspannung (V), nominal	12-24
Betriebsspannung (V), funktional	10-31
Leistungsaufnahme (W)	23,64
Belastbarkeit	
Temperaturbereich (°C)	-40 bis 65
Helligkeit	
Helligkeit (lm theor.)	1910
Helligkeit (lm eff.)	575
Helligkeit (cd)	18500
Helligkeit (lx)	
Leistungsklasse	
Lichtbild/Streuscheibe	
Abstrahlwinkel [°]	
Farbtemperatur (K)	5000
Sonstiges	
Schutzart	IP69K
Widerstandsfähigkeit	

Bei der Pulvermühle 7a | 22453 Hamburg
+49 40 303300-0 | info@jfuehr.com | www.jfuehr.com

Artikel-Nr. FS-1906-93311

Zeichnung

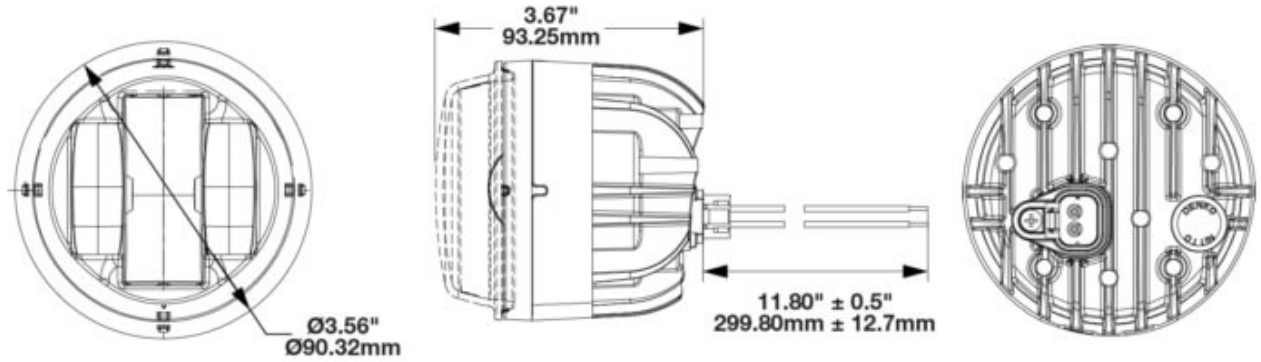

Montage

Befestigung	
Einbaumaße/-durchmesser (mm)	90,32
Einbautiefe (mm)	
Anschluss	Deutsch-Stecker (DT04-2P)
Gegenstecker	Deutsch-Stecker (DT06-2S)
Verpolschutz	0
Schwarzes Kabel	Masse
Rotes Kabel	Abblendlicht

Bei der Pulvermühle 7a | 22453 Hamburg
+49 40 303300-0 | info@jfuehr.com | www.jfuehr.com

Artikel-Nr. FS-1906-93311

Sonstiges

Material (Gehäuse)	Aluminium
Material (Streuscheibe)	Polycarbonat
Farbe (Gehäuse)	Schwarz
Farbe (Einfassung)	Schwarz
Farbe (Streuscheibe)	Klar

Varianten

FS-1906-93311	12-24 V, Abblendlicht, ECE-Straßenzulassung (Reg. 112), DOT
FS-1907-93312	12-24 V, Abblendlicht, ECE-Straßenzulassung (Reg. 113), symmetrisch
FS-1908-93313	12-24 V, Abblendlicht, ECE-Straßenzulassung (Reg. 112), DOT, Linksverkehr
FS-1909-93321	12-24 V, Fernlicht, ECE-Straßenzulassung (Reg. 112)
FS-1910-93322	12-24 V, Fernlicht, mit Standlicht, ECE-Straßenzulassung (Reg. 7, 112)
FS-1912-93331	12-24 V, Nebellicht, ECE-Straßenzulassung (Reg. 19)

Zubehör

ZU-1916-93394	Montagehalter 93 für Modell 93, Aufbau, für 1 Scheinwerfer
ZU-1915-93393	Montagehalter 93 für Modell 93. Aufbau, Doppelhalter für 2 Scheinwerfer
ZU-1914-93392	Montagehalter 93 für Modell 93, Einbau, 3-Punkt-Montage, 3 mm
ZU-1913-93391	Montagehalter 93 für Modell 93, Einbau, 3-Punkt-Montage, 1,5 mm
PL-1911-93461	LED-Fahrtrichtungsanzeiger Modell 93 12-24 V, gelb, mit Tagfahrlicht, mit Standlicht, ECE-Straßenzulassung (Reg. 6, 7, 87)
FS-2186-93341	LED-Fahrscheinwerfer Modell 93 BiLED 12-24 V, Abblend- und Fernlicht, mit Tagfahrlicht, Standlicht und Blinker, ECE-Straßenzulassung (Reg. 113)
FS-2125-93341	LED-Fahrscheinwerfer Modell 93 BiLED 12 V, Abblend- und Fernlicht, mit Tagfahrlicht und Standlicht, ECE-Straßenzulassung (Reg. 113)
FS-2124-93341	LED-Fahrscheinwerfer Modell 93 BiLED 12-24 V, Abblend- und Fernlicht, mit Tagfahrlicht, Standlicht und Blinker, ECE-Straßenzulassung (Reg. 112)

Bei der Pulvermühle 7a | 22453 Hamburg
+49 40 303300-0 | info@jfuehr.com | www.jfuehr.com

J. Führ