# LED-Fahrscheinwerfer Modell 93

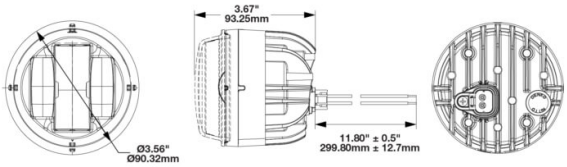


**Part no. FS-1906-93311**

12-24 V, low beam, ECE road approval (Reg. 112, 113), DOT

## Specifications

| | |
|---|---|
| **Voltage range (V), nominal** | 12-24 |
| **Voltage range (V), functional** | 10-31 |
| **Power consumption (W)** | 23.64 |
| **Load capacity** | |
| **Temperature range (°C)** | -40 to 65 |
| **Brightness** | |
| **Brightness (raw lm)** | 1910 |
| **Brightness (effective lm)** | 575 |
| **Brightness (cd)** | 18500 |
| **Brightness (lx)** | |
| **Performance class** | |
| **Beam pattern/lens** | |
| **Beam angle [°]** | |
| **Colour Temperature (K)** | 5000 |
| **Others** | |
| **Ingress protection** | IP69K |
| **Resistivity** | |



Bei der Pulvermühle 7a | 22453 Hamburg
+49 40 303300-0 | info@jfuehr.com | www.jfuehr.com

**Part no. FS-1906-93311**

## Dimensions

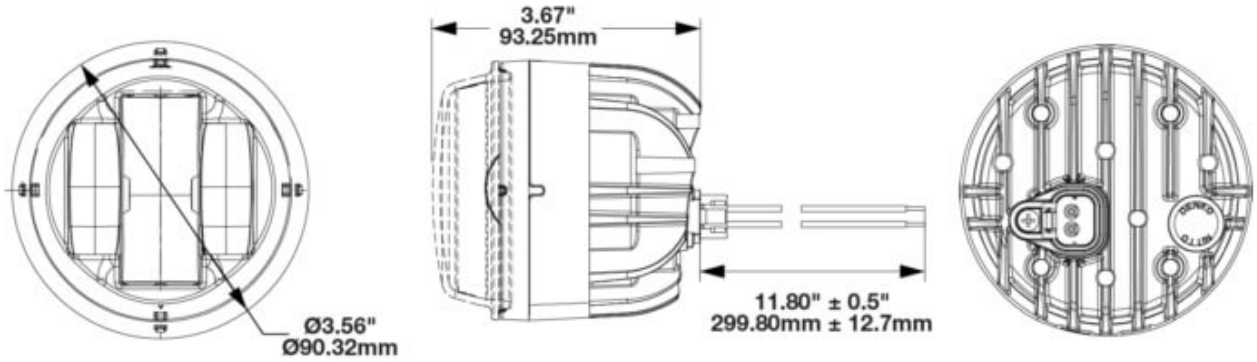


## Mounting

| | |
|---|---|
| **Mounting type** | |
| **Installation dimensions/diameter [mm]** | 90,32 |
| **Installation depth [mm]** | |
| **Connector** | Deutsch plug (DT04-2P) |
| **Mating connector** | Deutsch plug (DT06-2S) |
| **Reverse polarity protection** | 0 |
| **Black wire** | Masse |
| **Red wire** | Abblendlicht |



Bei der Pulvermühle 7a | 22453 Hamburg
+49 40 303300-0 | info@jfuehr.com | www.jfuehr.com

**Part no. FS-1906-93311**

## Others

| | |
|---|---|
| **Material (Housing)** | Aluminium |
| **Material (Diffusing lens)** | Polycarbonat |
| **Color (Housing)** | Schwarz |
| **Color (Mount)** | Schwarz |
| **Color (Diffusing lens)** | Klar |

## Variants

| | |
|---|---|
| **FS-1906-93311** | 12-24 V, Abblendlicht, ECE-Straßenzulassung (Reg. 112), DOT |
| **FS-1907-93312** | 12-24 V, Abblendlicht, ECE-Straßenzulassung (Reg. 113), symmetrisch |
| **FS-1908-93313** | 12-24 V, Abblendlicht, ECE-Straßenzulassung (Reg. 112), DOT, Linksverkehr |
| **FS-1909-93321** | 12-24 V, Fernlicht, ECE-Straßenzulassung (Reg. 112) |
| **FS-1910-93322** | 12-24 V, Fernlicht, mit Standlicht, ECE-Straßenzulassung (Reg. 7, 112) |
| **FS-1912-93331** | 12-24 V, Nebellicht, ECE-Straßenzulassung (Reg. 19) |

## Accessories

| | |
|---|---|
| **ZU-1916-93394** | Montagehalter 93 für Modell 93, Aufbau, für 1 Scheinwerfer |
| **ZU-1915-93393** | Montagehalter 93 für Modell 93. Aufbau, Doppelhalter für 2 Scheinwerfer |
| **ZU-1914-93392** | Montagehalter 93 für Modell 93, Einbau, 3-Punkt-Montage, 3 mm |
| **ZU-1913-93391** | Montagehalter 93 für Modell 93, Einbau, 3-Punkt-Montage, 1,5 mm |
| **PL-1911-93461** | LED-Fahrtrichtungsanzeiger Modell 93 12-24 V, gelb, mit Tagfahrlicht, mit Standlicht, ECE-Straßenzulassung (Reg. 6, 7, 87) |
| **FS-2186-93341** | LED-Fahrscheinwerfer Modell 93 BiLED 12-24 V, Abblend- und Fernlicht, mit Tagfahrlicht, Standlicht und Blinker, ECE-Straßenzulassung (Reg. 113) |
| **FS-2125-93341** | LED-Fahrscheinwerfer Modell 93 BiLED 12 V, Abblend- und Fernlicht, mit Tagfahrlicht und Standlicht, ECE-Straßenzulassung (Reg. 113) |
| **FS-2124-93341** | LED-Fahrscheinwerfer Modell 93 BiLED 12-24 V, Abblend- und Fernlicht, mit Tagfahrlicht, Standlicht und Blinker, ECE-Straßenzulassung (Reg. 112) |



Bei der Pulvermühle 7a | 22453 Hamburg
+49 40 303300-0 | info@jfuehr.com | www.jfuehr.com