LED-Fahrscheinwerfer Modell 8791 Adaptive 2

Part no. FS-1803-87345

12 V, low and high beam (Dual Burn), adaptive cornering light, front position light, ECE road approval (Reg. 50, 113), black bezel, pedestal mount

Specifications

Voltage range (V), nominal	12
Voltage range (V), functional	9-16
Power consumption (W)	25,6 (Abblendl.), 39,1 (Fernl.), 21,6 (Kurvenl.), 1,24 (Standlicht)
Load capacity	
Temperature range (°C)	-40 bis 65
Brightness	
Brightness (raw lm)	2025 (Abblendl.), 2250 (Fernl.)
Brightness (effective lm)	850 (Abblendl.), 1150 (Fernl.)
Brightness (cd)	11500 (Abblendl.), 48000 (Fernl.)
Brightness (lx)	
Performance class	
Beam pattern/lens	Abblend- und Fernlicht, Kurvenlicht, Positionslicht
Beam angle [°]	
Colour Temperature (K)	5000
Others	
Ingress protection	IP67
Resistivity	

Bei der Pulvermühle 7a | 22453 Hamburg
+49 40 303300-0 | info@jfuehr.com | www.jfuehr.com

Part no. FS-1803-87345

Dimensions

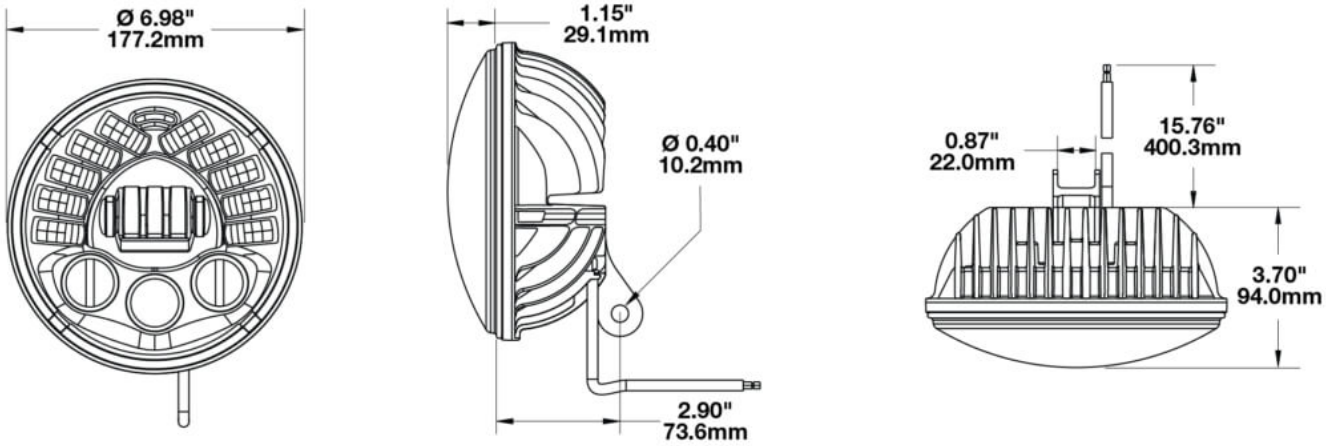

Mounting

Mounting type	Aufbaugehäuse
Installation dimensions/diameter [mm]	
Installation depth [mm]	
Connector	H4-Stecker
Mating connector	H4 (AMP 172615-2)
Reverse polarity protection	1
Black wire	Masse
Red wire	Standlicht
Yellow wire	Abblendlicht
White wire	Fernlicht

Bei der Pulvermühle 7a | 22453 Hamburg
+49 40 303300-0 | info@jfuehr.com | www.jfuehr.com

Part no. FS-1803-87345

Others

Material (Housing)	Aluminium
Material (Diffusing lens)	Polycarbonat
Color (Housing)	Schwarz
Color (Mount)	Schwarz
Color (Diffusing lens)	Klar

Variants

FS-1803-87345	12 V, Abblend und Fernlicht (Dual Burn), adaptives Kurvenlicht, Standlicht, ECE-Straßenzulassung (Reg. 50, 113), schwarze Einfassung, Aufbau-Montage
FS-1804-87346	12 V, Abblend- und Fernlicht (Dual Burn), adaptives Kurvenlicht, Standlicht, ECE-Straßenzulassung (Reg. 50, 113), verchromte Einfassung, Aufbau-Montage

Accessories

ZU-1928-87391	Kabelsatz für Modell 8790 Adaptive 2, H4 auf Packard

Bei der Pulvermühle 7a | 22453 Hamburg
+49 40 303300-0 | info@jfuehr.com | www.jfuehr.com

J. Führ