LED-Fahrscheinwerfer Modell 8690 Adaptive 2

Artikel-Nr. FS-1801-86344

12 V, Abblend und Fernlicht (Dual Burn), adaptives Kurvenlicht, Standlicht, ECE-Straßenzulassung (Reg. 50, 113), schwarze Einfassung

Technische Daten

Betriebsspannung (V), nominal	12
Betriebsspannung (V), funktional	9-16
Leistungsaufnahme (W)	22,8 (Abblendl.), 38,4 (Fernl.), 27,6 (Kurvenl.), 2,52 (Positionl.)
Belastbarkeit	
Temperaturbereich (°C)	-40 bis 65
Helligkeit	
Helligkeit (lm theor.)	2120 (Abblendl.), 3520 (Fernl.)
Helligkeit (lm eff.)	1050 (Abblendl.), 1600 (Fernl.)
Helligkeit (cd)	8300 (Abblendl.), 60000 (Fernl.)
Helligkeit (lx)	
Leistungsklasse	
Lichtbild/Streuscheibe	Abblend- und Fernlicht, Kurvenlicht, Positionslicht
Abstrahlwinkel [°]	
Farbtemperatur (K)	5000
Sonstiges	
Schutzart	IP67
Widerstandsfähigkeit	

Bei der Pulvermühle 7a | 22453 Hamburg
+49 40 303300-0 | info@jfuehr.com | www.jfuehr.com

Artikel-Nr. FS-1801-86344

Zeichnung

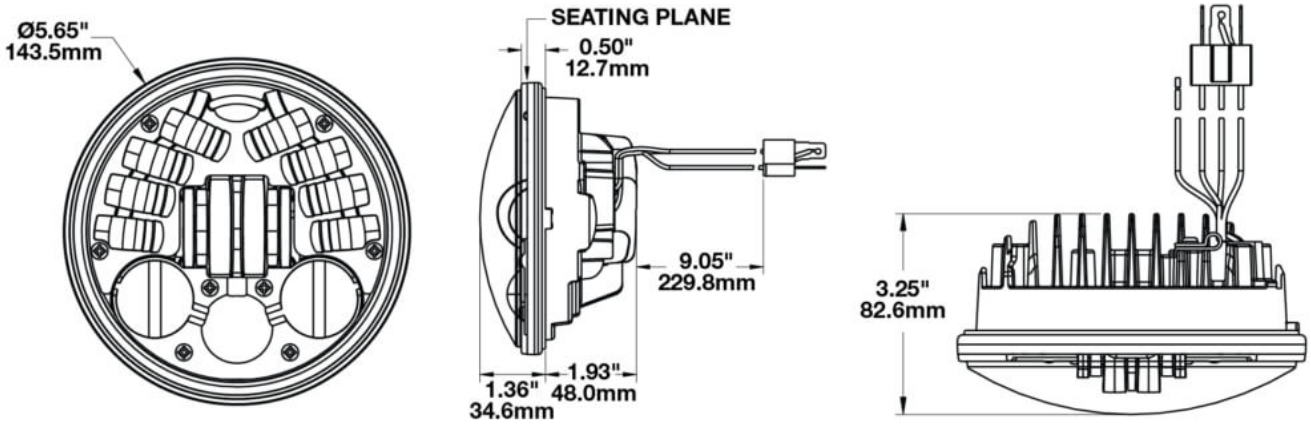

Montage

Befestigung	Einbau
Einbaumaße/-durchmesser (mm)	143,5
Einbautiefe (mm)	48
Anschluss	H4-Stecker
Gegenstecker	H4 (AMP 172615-2)
Verpolschutz	1
Schwarzes Kabel	Masse
Rotes Kabel	Positionsleuchte
Gelbes Kabel	Abblendlicht
Weißes Kabel	Fernlicht

Bei der Pulvermühle 7a | 22453 Hamburg
+49 40 303300-0 | info@jfuehr.com | www.jfuehr.com

Artikel-Nr. FS-1801-86344

Sonstiges

Material (Gehäuse)	Aluminium
Material (Streuscheibe)	Polycarbonat
Farbe (Gehäuse)	Grau
Farbe (Einfassung)	Schwarz
Farbe (Streuscheibe)	Klar

Varianten

FS-1801-86344	12 V, Abblend und Fernlicht (Dual Burn), adaptives Kurvenlicht, Standlicht, ECE-Straßenzulassung (Reg. 50, 113), schwarze Einfassung
FS-1802-86345	12 V, Abblend und Fernlicht (Dual Burn), adaptives Kurvenlicht, Standlicht, ECE-Straßenzulassung (Reg. 50, 113), verchromte Einfassung

Zubehör

Bei der Pulvermühle 7a | 22453 Hamburg
+49 40 303300-0 | info@jfuehr.com | www.jfuehr.com