LED-Fahrscheinwerfer Modell 8700 Evolution J2

Artikel-Nr. FS-1757-87344

12 V, Abblend- und Fernlicht (Dual Burn), Tagfahrlicht, Standlicht, ECE-Straßenzulassung (Reg. 7, 112), Carbon-Look-Einfassung

Technische Daten

Betriebsspannung (V), nominal	12
Betriebsspannung (V), funktional	9-16
Leistungsaufnahme (W)	24 (Abblendl.), 50,4 (Fernl.)
Belastbarkeit	
Temperaturbereich (°C)	-40 bis 65
Helligkeit	
Helligkeit (lm theor.)	1770 (Abblendl.), 3200 (Fernl.)
Helligkeit (lm eff.)	750 (Abblendl.), 1260 (Fernl.)
Helligkeit (cd)	35003 (Abblendl.), 71500 (Fernl.)
Helligkeit (lx)	
Leistungsklasse	
Lichtbild/Streuscheibe	Abblend- und Fernlicht
Abstrahlwinkel [°]	
Farbtemperatur (K)	5000
Sonstiges	
Schutzart	IP67
Widerstandsfähigkeit	

Bei der Pulvermühle 7a | 22453 Hamburg
+49 40 303300-0 | info@jfuehr.com | www.jfuehr.com

J. Führ

Artikel-Nr. FS-1757-87344

Zeichnung

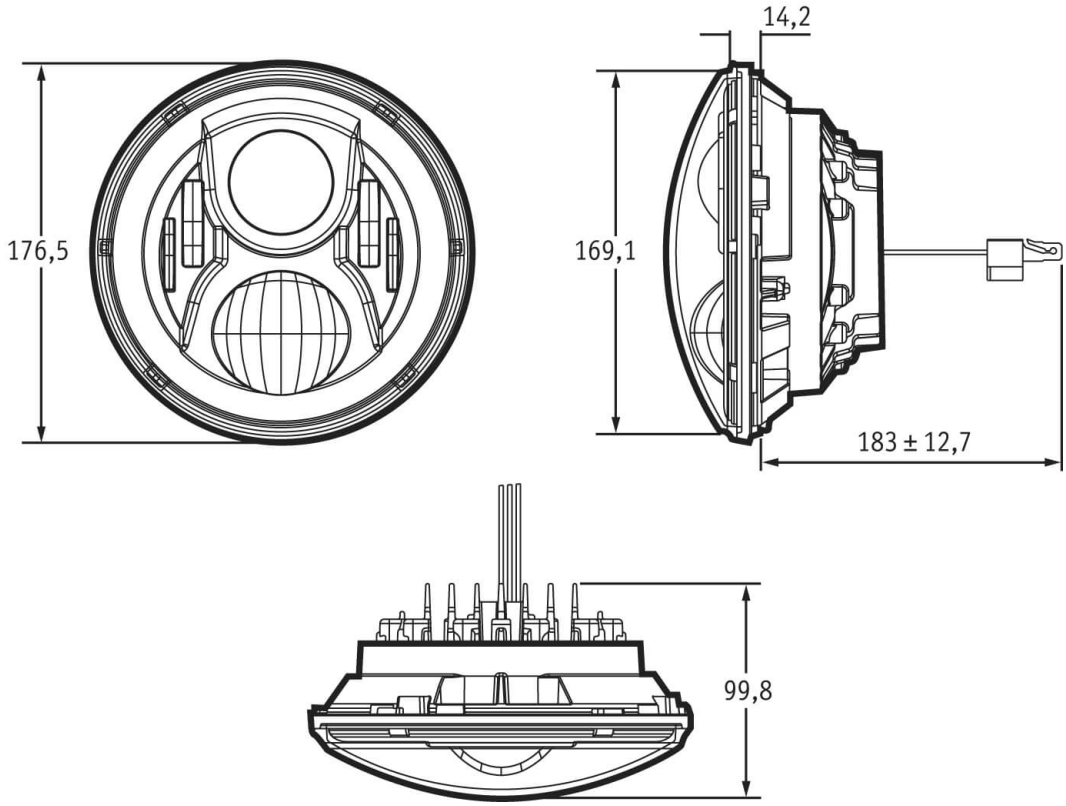

Montage

Befestigung	Einbau
Einbaumaße/-durchmesser (mm)	176,5
Einbautiefe (mm)	
Anschluss	H4
Gegenstecker	H4 (AMP 172615-2)
Verpolschutz	1
Schwarzes Kabel	Masse
Rotes Kabel	Standlicht
Gelbes Kabel	Abblendlicht
Weißes Kabel	Fernlicht
Blaues Kabel	Tagfahrlicht

Bei der Pulvermühle 7a | 22453 Hamburg
+49 40 303300-0 | info@jfuehr.com | www.jfuehr.com

Artikel-Nr. FS-1757-87344

Sonstiges

Material (Gehäuse)	Aluminium
Material (Streuscheibe)	Polycarbonat
Farbe (Gehäuse)	Grau
Farbe (Einfassung)	Carbon-Look
Farbe (Streuscheibe)	Klar

Varianten

FS-1727-87341	12 V, Abblend- und Fernlicht (Dual Burn), Tagfahrlicht, Standlicht, ECE-Straßenzulassung (Reg. 7, 112), schwarze Einfassung, Set mit 2 Scheinwerfern
FS-1728-87342	12 V, Abblend- und Fernlicht (Dual Burn), Tagfahrlicht, Standlicht, ECE-Straßenzulassung (Reg. 7, 112), Carbon-Look-Einfassung, Set mit 2 Scheinwerfern
FS-1756-87343	12 V, Abblend- und Fernlicht (Dual Burn), Tagfahrlicht, Standlicht, ECE-Straßenzulassung (Reg. 7, 112), schwarze Einfassung
FS-1757-87344	12 V, Abblend- und Fernlicht (Dual Burn), Tagfahrlicht, Standlicht, ECE-Straßenzulassung (Reg. 7, 112), Carbon-Look-Einfassung
FS-1892-87345	12 V, Abblend- und Fernlicht (Dual Burn), Tagfahrlicht, Standlicht, ECE-Straßenzulassung (Reg. 7, 112), schwarze Einfassung, Linksverkehr, Set mit 2 Scheinwerfern

Zubehör

FS-1389-87391	Haltering für LED-Fahrscheinwerfer Modell 8700
FS-911-58701	Scheinwerfertopf für LED-Fahrscheinwerfer Modell 8700, schwarz, Seitenmontage
FS-910-48701	Scheinwerfertopf für LED-Fahrscheinwerfer Modell 8700, chrom, 1-Punkt-Montage
FS-1212-78700	Montagering für LED-Fahrscheinwerfer Modell 8700, Chrom, "Bucket Ring"
FS-1211-68700	Montagering 8700 für LED-Fahrscheinwerfer Modell 8700

Bei der Pulvermühle 7a | 22453 Hamburg
+49 40 303300-0 | info@jfuehr.com | www.jfuehr.com

J. Führ