LED-Fahrscheinwerfer Modell 8720

Artikel-Nr. FS-1753-8735

12 V, Abblend- und Fernlicht, Standlicht, ECE-Straßenzulassung (Reg. 50, 113)

Technische Daten

Betriebsspannung (V), nominal	12
Betriebsspannung (V), funktional	9-16
Leistungsaufnahme (W)	20 (Abblendl.), 32 (Fernl.), 1,6 (Standl.)
Belastbarkeit	
Temperaturbereich (°C)	
Helligkeit	
Helligkeit (lm theor.)	925 (Abblendl.), 1620 (Fernl.)
Helligkeit (lm eff.)	500 (Abblendl.), 850 (Fernl.)
Helligkeit (cd)	12110 (Abblendl.), 41000 (Fernl.)
Helligkeit (lx)	
Leistungsklasse	
Lichtbild/Streuscheibe	Abblend- und Fernlicht, Standlicht
Abstrahlwinkel [°]	
Farbtemperatur (K)	5000
Sonstiges	
Schutzart	IP67
Widerstandsfähigkeit	

Bei der Pulvermühle 7a | 22453 Hamburg
+49 40 303300-0 | info@jfuehr.com | www.jfuehr.com

J. Führ

Artikel-Nr. FS-1753-87350

Zeichnung

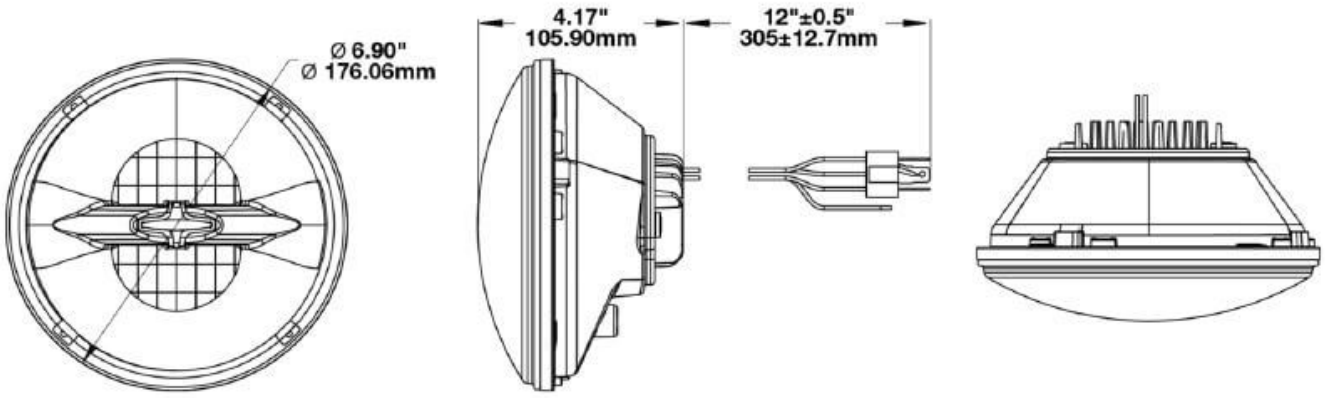

Montage

Befestigung	Einbau
Einbaumaße/-durchmesser (mm)	176,06
Einbautiefe (mm)	
Anschluss	H4-Stecker
Gegenstecker	H4 (AMP 172515-2)
Verpolschutz	1
Schwarzes Kabel	Masse
Rotes Kabel	Standlicht
Gelbes Kabel	Abblendlicht
Weißes Kabel	Fernlicht

Bei der Pulvermühle 7a | 22453 Hamburg
+49 40 303300-0 | info@jfuehr.com | www.jfuehr.com

Artikel-Nr. FS-1753-87350

Sonstiges

Material (Gehäuse)	Aluminium
Material (Streuscheibe)	Polycarbonat
Farbe (Gehäuse)	Schwarz
Farbe (Einfassung)	Chrom
Farbe (Streuscheibe)	Klar

Varianten

FS-1753-87350	12 V, Abblend- und Fernlicht, Standlicht, ECE-Straßenzulassung (Reg. 50, 113)
FS-1919-87351	12 V, Abblend- und Fernlicht, Standlicht, ECE-Straßenzulassung (Reg. 50, 113), Dark Chrome

Zubehör

Bei der Pulvermühle 7a | 22453 Hamburg
+49 40 303300-0 | info@jfuehr.com | www.jfuehr.com

J. Führ