LED-Nebelscheinwerfer Modell 791

Artikel-Nr. FS-1620-79331

12 V, 250 lm, ECE-Straßenzulassung (Reg. 10)

Technische Daten

Betriebsspannung (V), nominal	12
Betriebsspannung (V), funktional	10-18
Leistungsaufnahme (W)	10,56
Belastbarkeit	
Temperaturbereich (°C)	-40 bis 65
Helligkeit	
Helligkeit (lm theor.)	800
Helligkeit (lm eff.)	250
Helligkeit (cd)	6700
Helligkeit (lx)	
Helligkeit (Referenz-Kennzahl)	
Leistungsklasse	
Lichtbild/Streuscheibe	Nebellicht
Abstrahlwinkel [°]	
Farbtemperatur (K)	4750
Sonstiges	
Schutzart	IP69K
Widerstandsfähigkeit	
Kennzeichen	ECE (Reg. 19), SAE (J578, J583)
Elektromagnetische Verträglichkeit	ECE (Reg. 10)
Transientenschutz	150 V @ 1 Hz-100 Pulse

Bei der Pulvermühle 7a | 22453 Hamburg
+49 40 303300-0 | info@jfuehr.com | www.jfuehr.com

Artikel-Nr. FS-1620-79331

Zeichnung

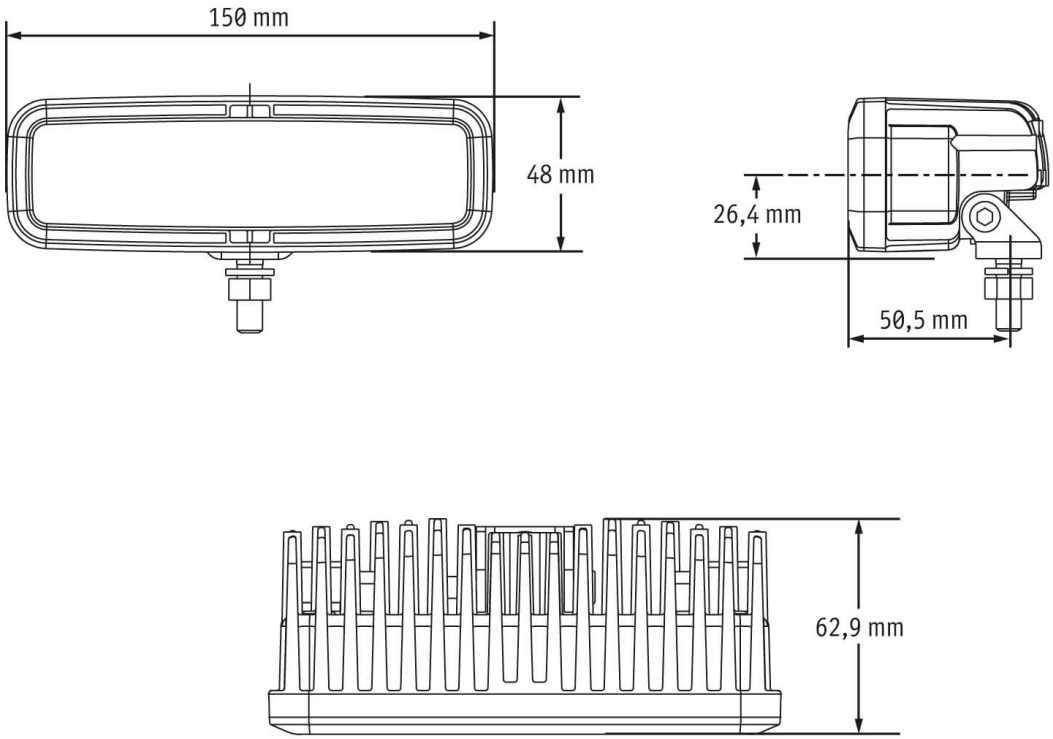

Montage

Befestigung	Universalhalterung
Einbaumaße/-durchmesser (mm)	
Einbautiefe (mm)	
Anschluss	Deutsch-Stecker (DT04-2P)
Gegenstecker	Deutsch-Stecker (DT06-2S)
Verpolschutz	1
Schwarzes Kabel	Masse
Rotes Kabel	Nebelscheinwerfer

Bei der Pulvermühle 7a | 22453 Hamburg
+49 40 303300-0 | info@jfuehr.com | www.jfuehr.com

Artikel-Nr. FS-1620-79331

Sonstiges

Material (Gehäuse)	Aluminium
Material (Streuscheibe)	Polycarbonat
Farbe (Gehäuse)	Schwarz
Farbe (Einfassung)	Schwarz
Farbe (Streuscheibe)	Klar

Lichtbilder

Varianten

FS-1620-79331	12 V, 250 lm, ECE-Straßenzulassung (Reg. 10)

Zubehör

Bei der Pulvermühle 7a | 22453 Hamburg
+49 40 303300-0 | info@jfuehr.com | www.jfuehr.com

J. Führ