Blitzleuchte Husky

Artikel-Nr. BL-978-41026

10-100 V, 5 W, orange

Technische Daten

Betriebsspannung (V), nominal	10-100
Betriebsspannung (V), funktional	
Leistungsaufnahme (W)	5
Belastbarkeit	
Temperaturbereich (°C)	-20 bis 55
Helligkeit	
Helligkeit (lm theor.)	
Helligkeit (lm eff.)	
Helligkeit (cd)	
Helligkeit (lx)	
Leistungsklasse	
Lichtbild/Streuscheibe	
Abstrahlwinkel [°]	
Farbtemperatur (K)	
Frequenz, Umdrehungen (Hz, U/min, fpm)	75
Sonstiges	
Schutzart	IP65
Widerstandsfähigkeit	
Kennzeichen	
Elektromagnetische Verträglichkeit	
Transientenschutz	

Bei der Pulvermühle 7a | 22453 Hamburg
+49 40 303300-0 | info@jfuehr.com | www.jfuehr.com

J. Führ

Artikel-Nr. BL-978-41026

Zeichnung

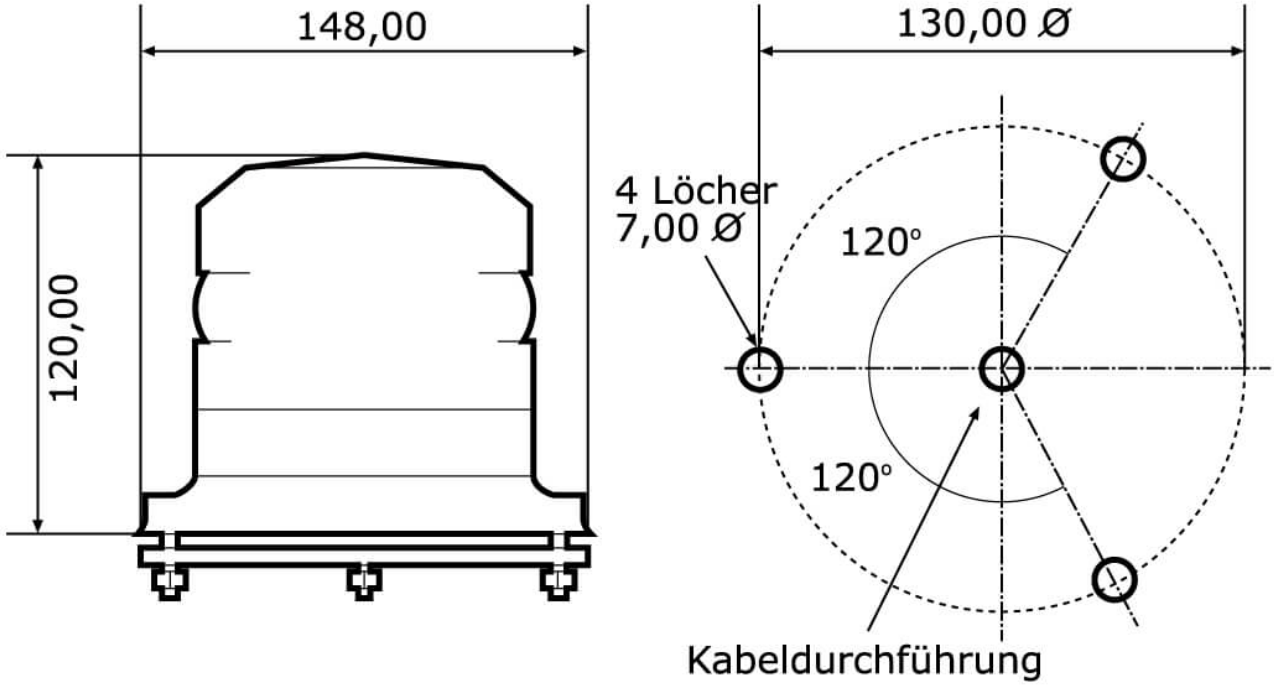

Montage

Befestigung	Dachmontage (3 Schrauben)
Einbaumaße/-durchmesser (mm)	148
Einbautiefe (mm)	
Anschluss	Kabel
Gegenstecker	
Verpolschutz	0
Fassung	
Schwarzes Kabel	Masse
Rotes Kabel	Blitzleuchte

Bei der Pulvermühle 7a | 22453 Hamburg
+49 40 303300-0 | info@jfuehr.com | www.jfuehr.com

Artikel-Nr. BL-978-41026

Sonstiges

Material (Gehäuse)	
Material (Streuscheibe)	
Farbe (Gehäuse)	Schwarz
Farbe (Einfassung)	
Farbe (Streuscheibe)	Orange

Lichtbilder

Varianten

BL-978-41026	10-100 V, 5 W, orange

Zubehör

Bei der Pulvermühle 7a | 22453 Hamburg
+49 40 303300-0 | info@jfuehr.com | www.jfuehr.com

J. Führ