LED-Blitzleuchte 6465

Artikel-Nr. BL-384-7101

12-80 V, orange, Dachmontage

Technische Daten

Betriebsspannung (V), nominal	12-80
Betriebsspannung (V), funktional	
Leistungsaufnahme (W)	
Belastbarkeit	
Temperaturbereich (°C)	
Helligkeit	SAE Kl. III
Helligkeit (lm theor.)	
Helligkeit (lm eff.)	
Helligkeit (cd)	
Helligkeit (lx)	
Leistungsklasse	
Lichtbild/Streuscheibe	
Abstrahlwinkel [°]	
Farbtemperatur (K)	
Sonstiges	
Schutzart	IP65
Widerstandsfähigkeit	

Bei der Pulvermühle 7a | 22453 Hamburg
+49 40 303300-0 | info@jfuehr.com | www.jfuehr.com

Artikel-Nr. BL-384-71010

Zeichnung

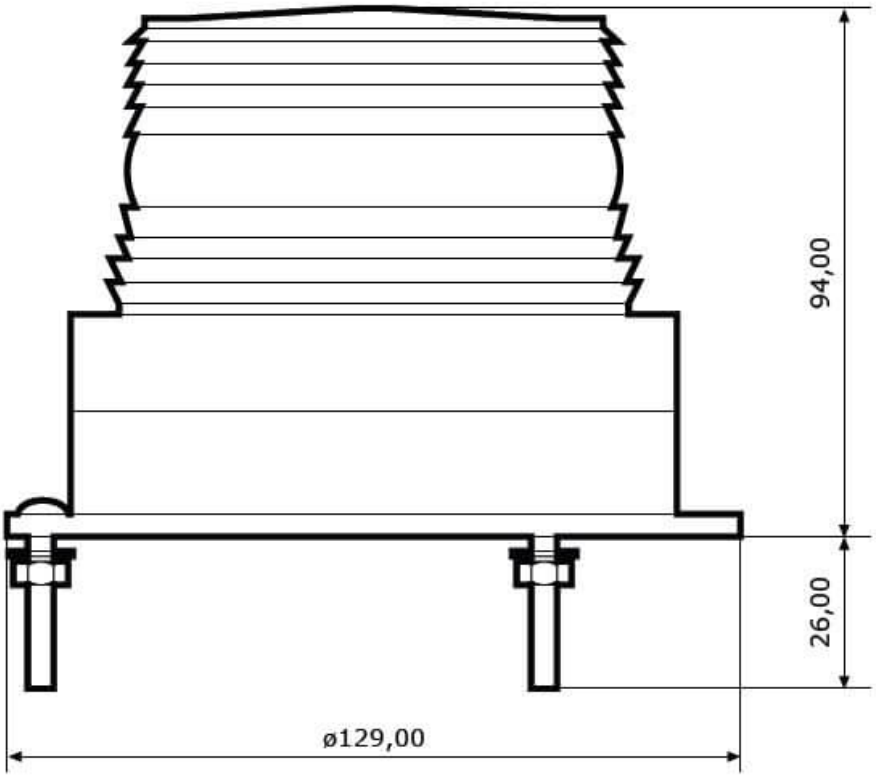

Montage

Befestigung	Dachmontage (3 Schrauben)
Einbaumaße/-durchmesser (mm)	
Einbautiefe (mm)	
Anschluss	Kabel
Gegenstecker	
Verpolschutz	0
Schwarzes Kabel	Masse
Rotes Kabel	Blitzleuchte

Bei der Pulvermühle 7a | 22453 Hamburg
+49 40 303300-0 | info@jfuehr.com | www.jfuehr.com

Artikel-Nr. BL-384-71010

Sonstiges

Material (Gehäuse)	
Material (Streuscheibe)	
Farbe (Gehäuse)	Schwarz
Farbe (Einfassung)	
Farbe (Streuscheibe)	Orange

Varianten

BL-384-71010	12-80 V, orange, Dachmontage
BL-2034-64651	12-80 V, orange, Magnethalter und KfZ-Kabel

Zubehör

BL-303-00018	Blendschutz-Lichthaube schwarz, für Blitzleuchte 6410/6465
BL-265-00017	Ersatzlichthaube für Blitzleuchte 6410/6465, rot
BL-264-00016	Ersatzlichthaube für Blitzleuchte 6410/6465, grün
BL-263-00015	Ersatzlichthaube für Blitzleuchte 6410/6465, weiß/farblos
BL-262-00014	Ersatzlichthaube für Blitzleuchte 6410/6465, blau
BL-094-00002	Ersatzlichthaube für Blitzleuchte 6410/6465, orange
BL-781-31280	Halteblech für Blitzleuchte 6410/6465
BL-120-00008	Schutzkorb 6410 für Blitzleuchte 6410/6465, Metall

Bei der Pulvermühle 7a | 22453 Hamburg
+49 40 303300-0 | info@jfuehr.com | www.jfuehr.com

J. Führ