LED-Blitzleuchte 3794 UltraFlex

Artikel-Nr. BL-2118-37541

12-24 V, orange/weiß, flexibles Gehäuse

Technische Daten

Betriebsspannung (V), nominal	12-24
Betriebsspannung (V), funktional	
Leistungsaufnahme (W)	9,6
Belastbarkeit	
Temperaturbereich (°C)	-30 bis 50
Helligkeit	SAE Kl. I / II
Helligkeit (lm theor.)	
Helligkeit (lm eff.)	
Helligkeit (cd)	
Helligkeit (lx)	
Leistungsklasse	
Lichtbild/Streuscheibe	
Abstrahlwinkel [°]	
Farbtemperatur (K)	
Frequenz, Umdrehungen (Hz, U/min, fpm)	69 versch. Blitzmuster
Sonstiges	
Schutzart	IP69K
Widerstandsfähigkeit	
Kennzeichen	ECE (Reg. 65)
Elektromagnetische Verträglichkeit	ECE (Reg. 10)
Transientenschutz	

Bei der Pulvermühle 7a | 22453 Hamburg
+49 40 303300-0 | info@jfuehr.com | www.jfuehr.com

J. Führ

Artikel-Nr. BL-2118-37541

Zeichnung

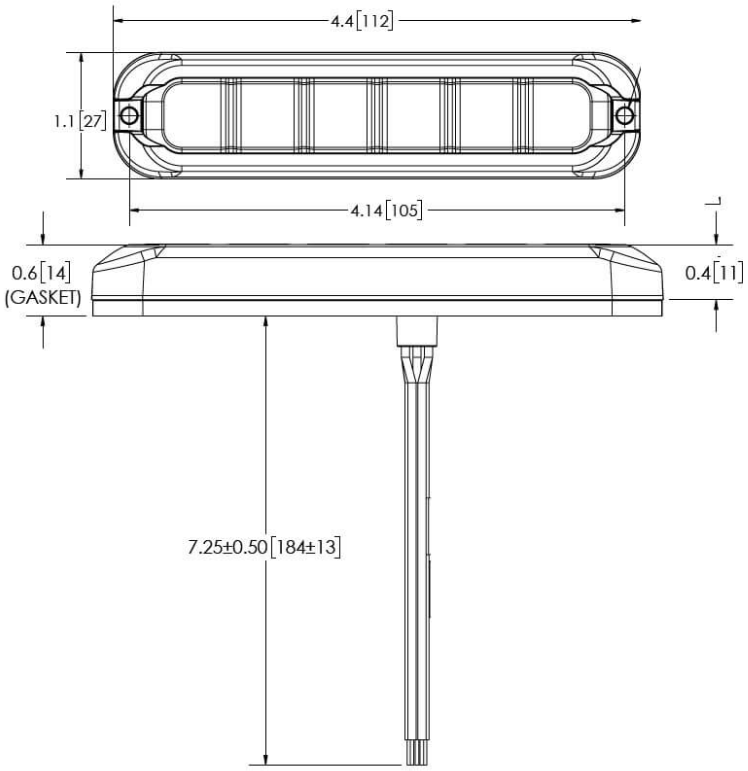

Montage

Befestigung	Klebung
Einbaumaße/-durchmesser (mm)	
Einbautiefe (mm)	
Anschluss	Kabel
Gegenstecker	
Verpolschutz	1
Fassung	

Bei der Pulvermühle 7a | 22453 Hamburg
+49 40 303300-0 | info@jfuehr.com | www.jfuehr.com

Artikel-Nr. BL-2118-37541

Sonstiges

Material (Gehäuse)	
Material (Streuscheibe)	Silikon
Farbe (Gehäuse)	Schwarz
Farbe (Einfassung)	
Farbe (Streuscheibe)	Klar

Lichtbilder

Varianten

BL-2118-37541	12-24 V, orange/weiß, flexibles Gehäuse

Zubehör

Bei der Pulvermühle 7a | 22453 Hamburg
+49 40 303300-0 | info@jfuehr.com | www.jfuehr.com

J. Führ