LED-Blitzleuchte Modell 3812

Artikel-Nr. BL-1839-38523

12-24 V, rot

Technische Daten

Betriebsspannung (V), nominal	12-48
Betriebsspannung (V), funktional	
Leistungsaufnahme (W)	4,8
Belastbarkeit	
Temperaturbereich (°C)	-30 bis 50
Helligkeit	
Helligkeit (lm theor.)	
Helligkeit (lm eff.)	
Helligkeit (cd)	
Helligkeit (lx)	
Leistungsklasse	
Lichtbild/Streuscheibe	
Abstrahlwinkel [°]	
Farbtemperatur (K)	
Sonstiges	15 versch. Blitzmuster
Schutzart	
Widerstandsfähigkeit	

Bei der Pulvermühle 7a | 22453 Hamburg
+49 40 303300-0 | info@jfuehr.com | www.jfuehr.com

J. Führ

Artikel-Nr. BL-1839-38523

Zeichnung

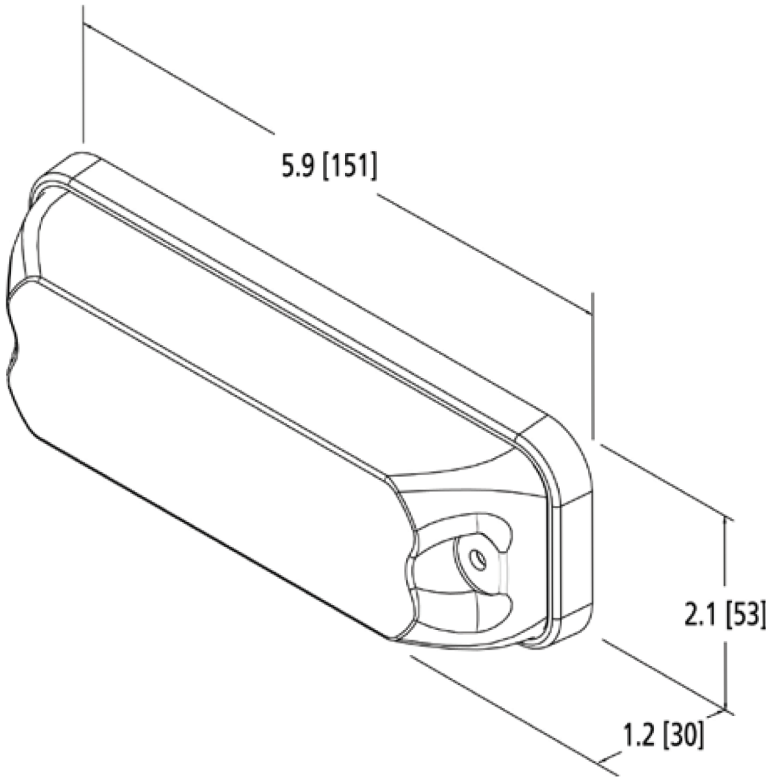

Montage

Befestigung	Oberflächenmontage
Einbaumaße/-durchmesser (mm)	
Einbautiefe (mm)	
Anschluss	Kabel
Gegenstecker	
Verpolschutz	1

Bei der Pulvermühle 7a | 22453 Hamburg
+49 40 303300-0 | info@jfuehr.com | www.jfuehr.com

Artikel-Nr. BL-1839-38523

Sonstiges

Material (Gehäuse)	Polycarbonat
Material (Streuscheibe)	Polycarbonat
Farbe (Gehäuse)	Schwarz
Farbe (Einfassung)	
Farbe (Streuscheibe)	Klar

Varianten

BL-1836-38520	12-48 V, orange, ECE-Straßenzulassung (Reg. 65)
BL-1837-38521	12-24V, blau
BL-1839-38523	12-24 V, rot

Zubehör

Bei der Pulvermühle 7a | 22453 Hamburg
+49 40 303300-0 | info@jfuehr.com | www.jfuehr.com

J. Führ