LED-Arbeitsscheinwerfer Modell 735 Mk II

Artikel-Nr. AS-1337-7311

12-32 V, 2600 lm, Geländeausleuchtung

Technische Daten

Betriebsspannung (V), nominal	12-24
Betriebsspannung (V), funktional	10-36
Leistungsaufnahme (W)	42
Belastbarkeit	
Temperaturbereich (°C)	-40 bis 65
Helligkeit	
Helligkeit (lm theor.)	
Helligkeit (lm eff.)	2600
Helligkeit (cd)	
Helligkeit (lx)	
Leistungsklasse	1000 bis 3000 lm eff.
Lichtbild/Streuscheibe	Geländeausleuchtung
Abstrahlwinkel [°]	
Farbtemperatur (K)	5000
Sonstiges	
Schutzart	IP69K
Widerstandsfähigkeit	

Bei der Pulvermühle 7a | 22453 Hamburg
+49 40 303300-0 | info@jfuehr.com | www.jfuehr.com

Artikel-Nr. AS-1337-73110

Zeichnung

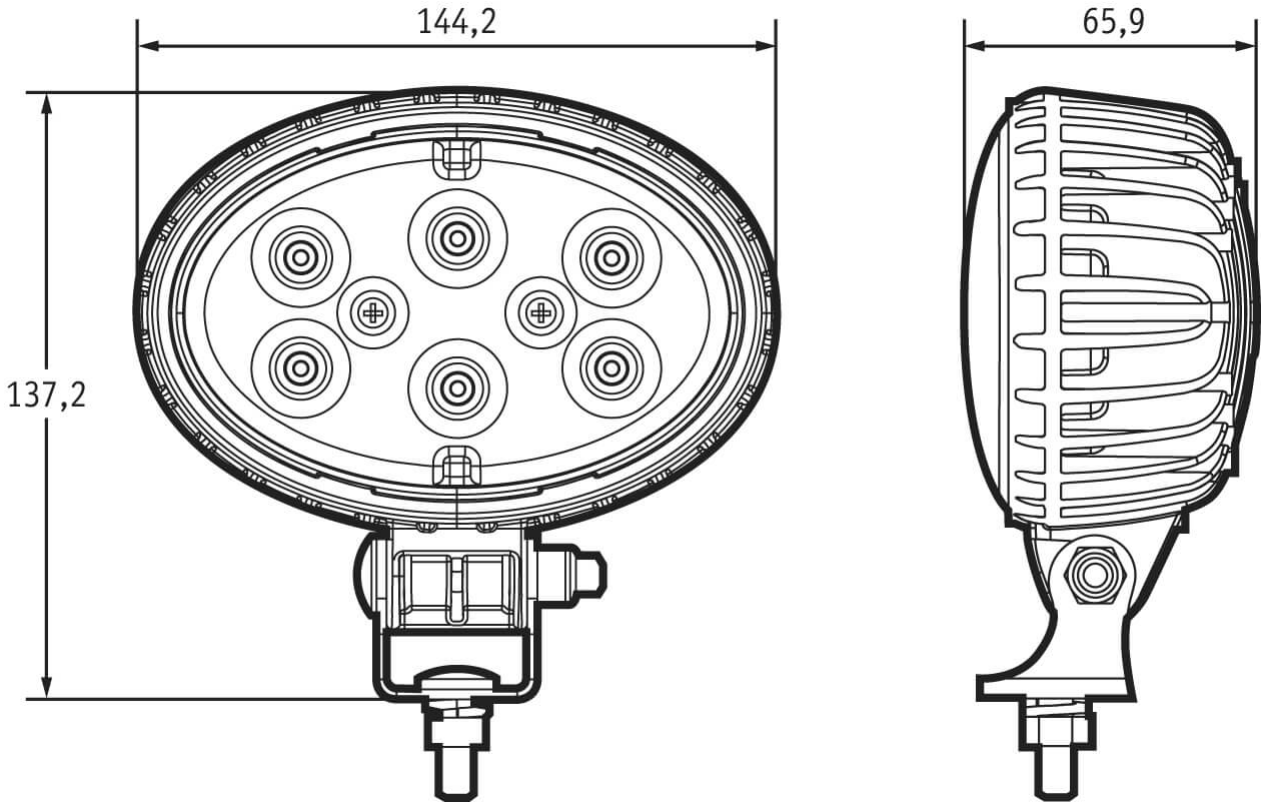

Montage

Befestigung	Universalhalterung, 5/16"-18x0,58"
Einbaumaße/-durchmesser (mm)	
Einbautiefe (mm)	
Anschluss	Deutsch-Stecker (DT04-2P)
Gegenstecker	Deutsch-Stecker (DT06-2S)
Verpolschutz	1
Schwarzes Kabel	Masse
Rotes Kabel	Arbeitsscheinwerfer

Bei der Pulvermühle 7a | 22453 Hamburg
+49 40 303300-0 | info@jfuehr.com | www.jfuehr.com

Artikel-Nr. AS-1337-73110

Sonstiges

Material (Gehäuse)	Aluminium
Material (Streuscheibe)	Polycarbonat
Farbe (Gehäuse)	Schwarz
Farbe (Einfassung)	
Farbe (Streuscheibe)	Weiß

Varianten

AS-1337-73110	12-32 V, 2600 lm, Geländeausleuchtung
AS-1339-73130	12-24 V, Spot, weiß, mit integrierter zweipoliger Deutsch-Buchse

Zubehör

Bei der Pulvermühle 7a | 22453 Hamburg
+49 40 303300-0 | info@jfuehr.com | www.jfuehr.com

J. Führ