Signalleuchte Modell 538/539

Artikel-Nr. AL-2095-53551

12-80 V, rot/grün, Flachmontage

Technische Daten

Betriebsspannung (V), nominal	12-80
Betriebsspannung (V), funktional	12-80
Leistungsaufnahme (W)	2,14-5,44
Belastbarkeit	
Temperaturbereich (°C)	-40 bis 65
Helligkeit	
Helligkeit (lm theor.)	
Helligkeit (lm eff.)	
Helligkeit (cd)	
Helligkeit (lx)	
Leistungsklasse	
Lichtbild/Streuscheibe	
Abstrahlwinkel [°]	
Farbtemperatur (K)	
Sonstiges	
Schutzart	
Widerstandsfähigkeit	

Bei der Pulvermühle 7a | 22453 Hamburg
+49 40 303300-0 | info@jfuehr.com | www.jfuehr.com

J. Führ

Artikel-Nr. AL-2095-53551

Zeichnung

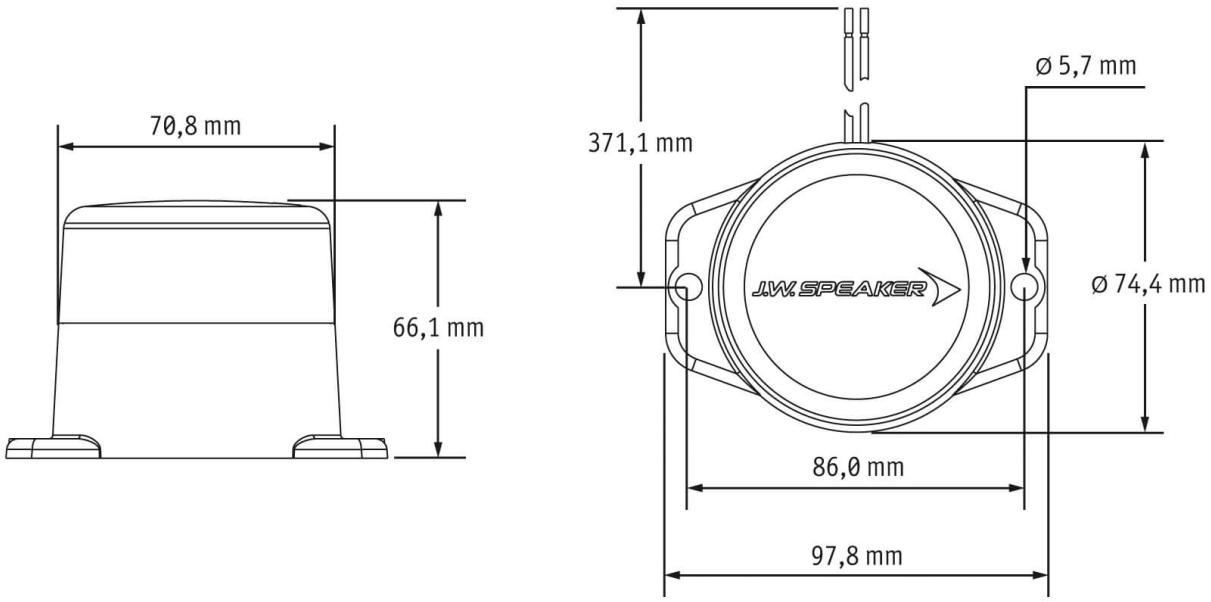

Montage

Befestigung	Flachmontage
Einbaumaße/-durchmesser (mm)	
Einbautiefe (mm)	
Anschluss	Kabel
Gegenstecker	
Verpolschutz	1
Schwarzes Kabel	Masse
Rotes Kabel	Rote LED
Weißes Kabel	Grüne LED

Bei der Pulvermühle 7a | 22453 Hamburg
+49 40 303300-0 | info@jfuehr.com | www.jfuehr.com

Artikel-Nr. AL-2095-53551

Sonstiges

Material (Gehäuse)	Polycarbonat
Material (Streuscheibe)	Acryl
Farbe (Gehäuse)	Schwarz
Farbe (Einfassung)	
Farbe (Streuscheibe)	Weiß

Varianten

AL-2095-53551	12-80 V, rot/grün, Flachmontage
AL-2126-52551	12-80 V, rot/grün, Rohrmontage

Zubehör

AL-2126-52551	Signalleuchte Modell 538/539 12-80 V, rot/grün, Rohrmontage

Bei der Pulvermühle 7a | 22453 Hamburg
+49 40 303300-0 | info@jfuehr.com | www.jfuehr.com

J. Führ